KIEGÉSZÍTŐK: VILLANYKÖRTE

SG-T-ARMS
SG-T KAROK, L CSATLAKOZÓKAROK

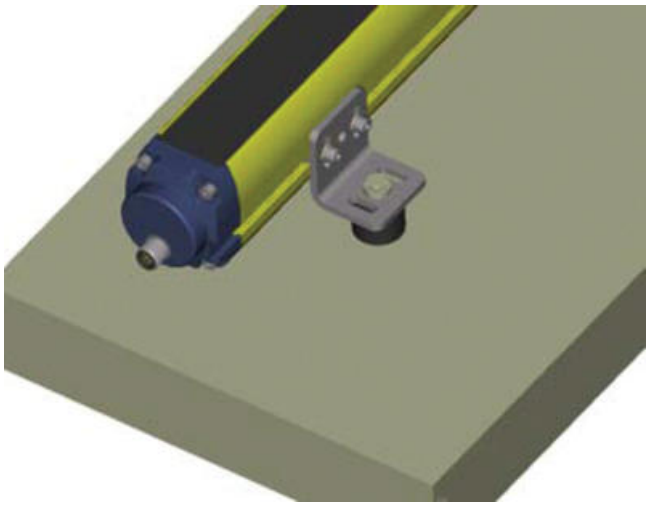
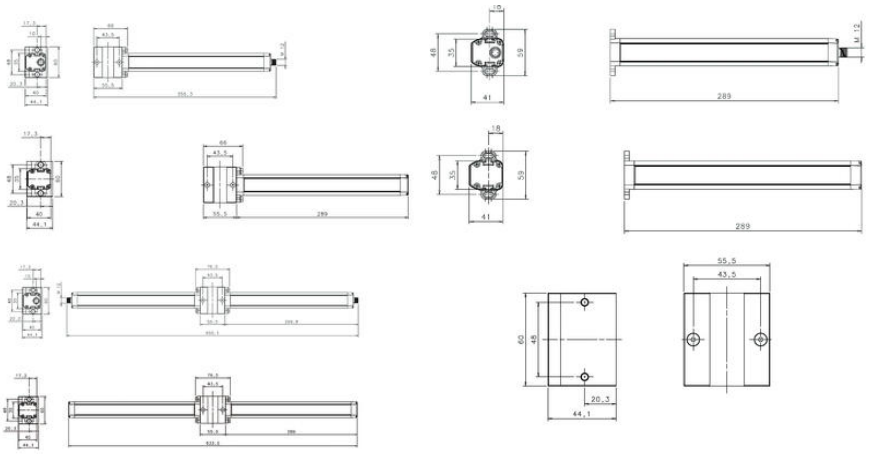
TERMÉKLEÍRÁS